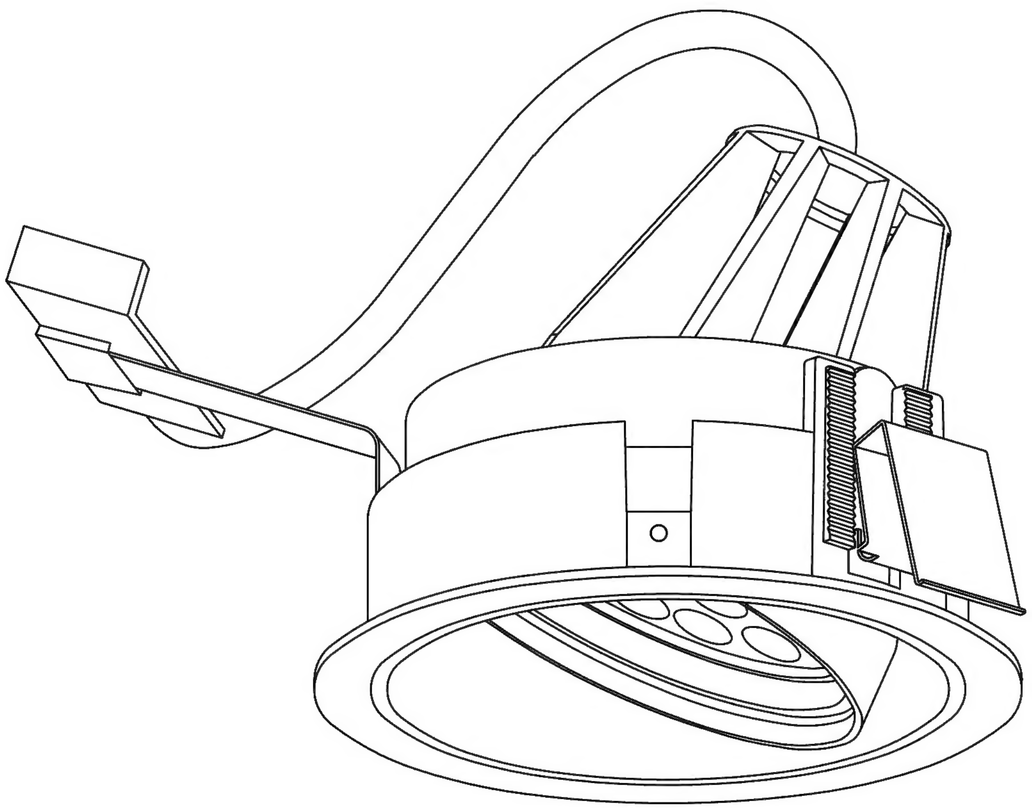

DL-DD15W
LED50W 白色 4000K
φ163 埋込穴φ150 埋込深155mm